Electrolux PROFESSIONAL

Modulare Großküchengeräteserie 900XP 4-Platten-Elektrotischherd

Technisches Datenblatt
ARTIKEL #
MODELL #

NAME #

SIS #

AIA #



391040 (E9ECEH4Q00)	4-QUADRAT.PLATTEN-ELT.-TISCHHERD 800 MM
391166 (E9ECEH4Q0N)	4-PLATTEN-ELEKTRO-TISCHHERD 800 MM 230 V

Kurzbeschreibung

Artikel Nr.

Elektroherd, 4 Platten (je 4 kW), Tischgerät
- quadratische Kochplatten aus Gusseisen, Abm. je 300x300 mm
Front, Seiten- und Rückseitenverkleidung aus Chromnickelstahl 1.4301. 2 mm starke Deckplatte aus Cr.Ni.Stahl 1.4301. Kochplatten aus Gusseisen, hermetisch in die einteilige Deckplatte geschweisst. Design und Installation der Bedienknebel verhindern das Eindringen von Wasser. IPX5 Strahlwasserschutz.

Genehmigung:

Hauptmerkmale

- Gerät zur Montage auf offene Unterbauten, Brückenkonsolen oder bodenfreie Systeme.
- Die vier 4 kW Gusseisenplatten sind hermtisch in die einteilige Deckplatte eingeschweißt. Heizplatten mit einer Leistung von 4 kW je Platte.
- Das besondere Design der Regelschalter schützt vor Wassereindringen.
- Schutzart IPX5
- Top configuration allows installation on ambient base only (not possible to install on refrigerated nor freezer base).
- Geeignet für die Installation auf der Arbeitsplatte.

Konstruktion

- Das Gerät ist 930 mm tief als Arbeitsflächenvergrößerung.
- Außenverkleidung aus Edelstahl mit Scotch Brite Schliff.
- 2 mm dicke Deckplatte aus Edelstahl.
- Gerät mit rechtwinkligen Seitenkanten für bündige Verbindung der Gerät nebeneinander ohne Ritzen und Schmutzecken.

Optionales Zubehör

- 1 Paar Gusseisen-Plattenstäbe für Elektro-Tischherd PNC 206056 ❑
- Verbindungs-/Dichtungsmittel PNC 206086 ❑
- Träger für Brückeninstallation, 800 mm PNC 206137 ❑
- Träger für Brückeninstallation, 1000 mm PNC 206138 ❑
- Träger für Brückeninstallation, 1200 mm PNC 206139 ❑
- Träger für Brückeninstallation, 1400 mm PNC 206140 ❑
- Träger für Brückeninstallation, 1600 mm PNC 206141 ❑
- Wasserstandsäule mit Schwenkarm (ohne Verbreiterung) PNC 206289 ❑
- Verbreiterung für Wasserstandsäule für Serie 900 PNC 206290 ❑
- Rückseitiger Abgaskamin, 800 mm PNC 206304 ❑
- RÜCKS. HANDLAUF 800 MM - MARINE PNC 206308 ❑
- RÜCKS. HANDLAUF 1200 MM - MARINE PNC 206309 ❑
- Netzgitter für Abzugskanal, 400 mm (700XP/900) PNC 206400 ❑

• Seitlicher Handlauf, rechts und links	PNC 216044	❑
• Front-Handlauf, 600 mm	PNC 216047	❑
• Front-Handlauf, 1200 mm	PNC 216049	❑
• Front-Handlauf, 1600 mm	PNC 216050	❑
• Breiter Handlauf, Portionierbord, 400 mm (nur für 391166)	PNC 216185	❑
• Breiter Handlauf, Portionierbord, 800 mm	PNC 216186	❑
• 2 Seitenblenden für Tischgeräte	PNC 216278	❑

Das Unternehmen behält sich das Recht auf Änderungen der Spezifikation vor.

Modulare Großküchengeräteserie 900XP 4-Platten-Elektrotischherd

Front

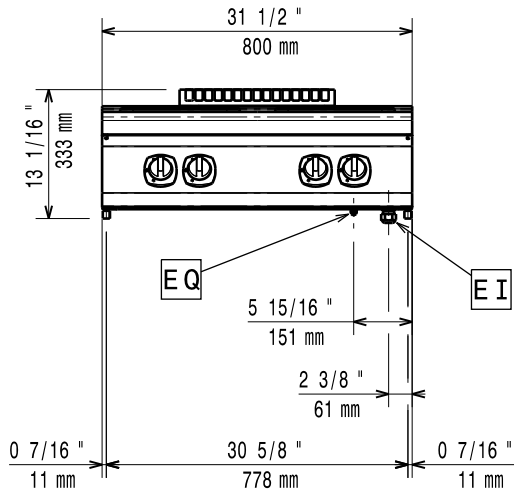

Seite

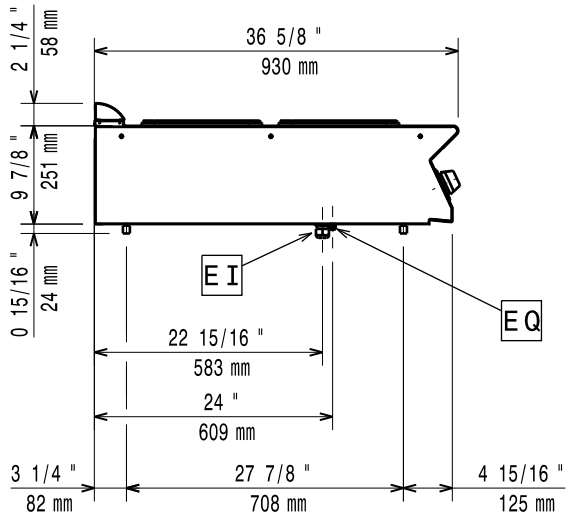

EI = Elektroanschluss
EQ = Equipotentialschraube

oben

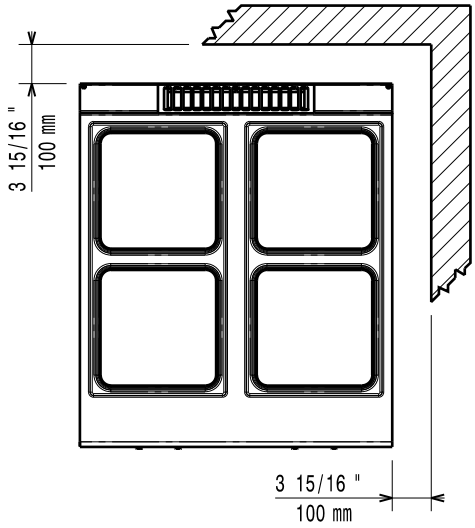

Elektrisch

Netzspannung:	
391040 (E9ECEH4Q00)	380-400 V/3 ph/50-60 Hz
391166 (E9ECEH4Q0N)	230 V/3 ph/50/60 Hz
Gesamt-Watt	16 kW

Gas

Erdgasdruck:	7" WS (17,4 mbar)
Flüssiggasdruck:	11" WS (27,7 mbar)

Schlüsselinformation

Bei Aufstellung des Geräts auf oder neben ein temperaturempfindliches Möbel o. ä. muss ein Sicherheitsabstand von ca. 150 mm eingehalten oder eine Isoliervorrichtung installiert werden.

Nettogewicht:	
391040 (E9ECEH4Q00)	60 kg
391166 (E9ECEH4Q0N)	69 kg
Versandgewicht:	72 kg
Versandhöhe:	530 mm
Versandlänge:	
391040 (E9ECEH4Q00)	1020 mm
391166 (E9ECEH4Q0N)	1010 mm
Versandtiefe:	860 mm
Versandvolumen:	0.46 m³
Zertifizierungsgruppe	
391040 (E9ECEH4Q00)	EH94T
391166 (E9ECEH4Q0N)	N9CE1
Leistung vordere Platten	4 - 4 kW
Leistung hintere Platten	4 - 4 kW
Abmessungen vordere Platten	300x300 300x300
Abmessungen hintere Platten:	300x300 300x300

Das Unternehmen behält sich das Recht auf Änderungen der Spezifikation vor.

2026.11.20